7. □□□□□□□□□□□□ GAWANT□□□□

7. 1. □□□

□□□□□□□□□□□□□□□□□□□□□□□□□□

□□□□　https://blog.goo.ne.jp/jf2crp/e/d2067ab0664a4861445e5e804b5b8d66

□□□□　https://blog.artarch.net/notes/radio/gawant/

□□□□　https://jg1wbb.web.fc2.com/diy/gawant.html

□□□□　http://petitradiochat122.blog.fc2.com/blog-entry-766.html

□□□□　https://www.jh4vaj.com/archives/2442

□□□□□□□□□□□□□□□□□□□□□□□□□□□□□□□□□□

□□□□
□ LCR□□□□□　DE5000□□□□□□□□□□□□□□□□□□□□□□□□□□□□
□□□□□□□□
□□□□□□□□□□□□□□□□□□
□□□□□□□□□□□□□□□□□□□□□□□

□□□□
□□□□□□□□□□□□□□□□□□
□ UEW□□□□□□□□□□□□
□□□□□□□□□□□□□□□□□□
□□□□□□□□□□
□□□□□□□□□□　SW-75B□□□□□□□□□□□□□□
□□□□□□□□□□□□□□□□□□□

https://blog.goo.ne.jp/jf2crp/e/d2067ab0664a4861445e5e804b5b8d66

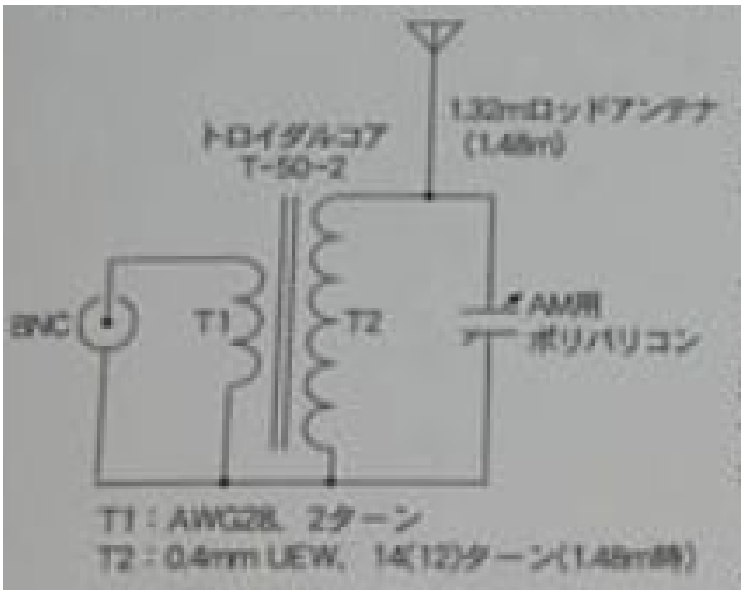

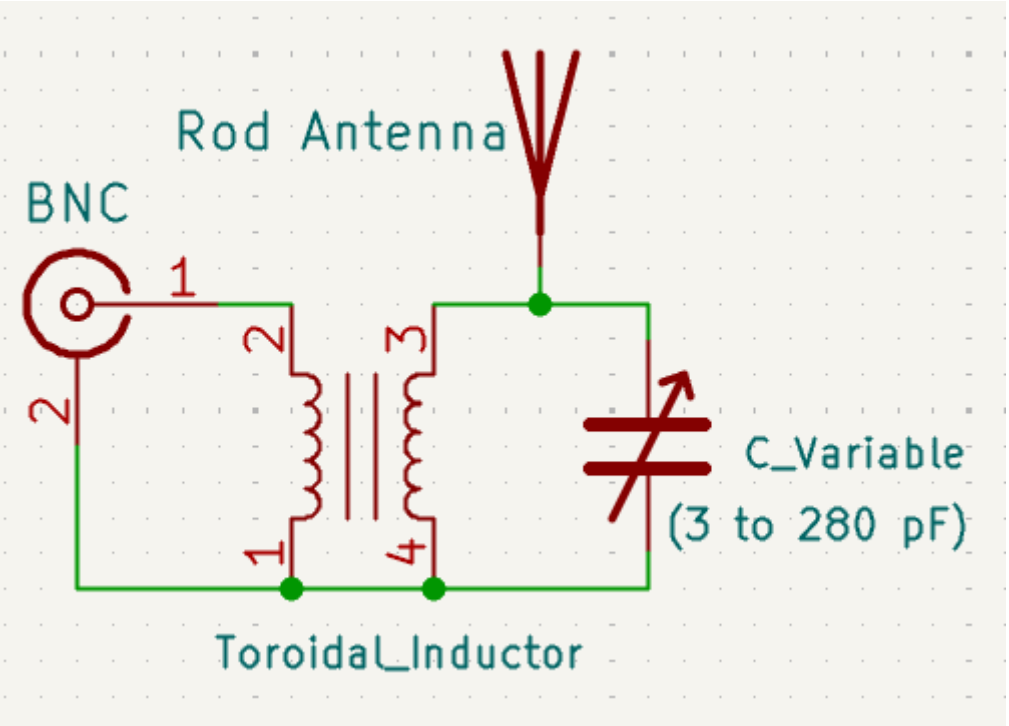

□□□□ of□□□□ LC
□□□□

7.3. □□□□□

7.3.1. LCR□□□□

□□□　…□□□□□□□□□□□□□□□□□□□□

□□□□□□□□□□□□□□□□□□□

7.3.2. □□□□□

□□□□□□□□□□□□□□□□□□ 3□□□□□□□□□□□□□□□□□□□□□□□□□□ BNC □□

□□□□□□□□□□□□□□□□□□□

□□□□□□□□□□□□□□□□　　BNC□□　□□□□□□□□□□□

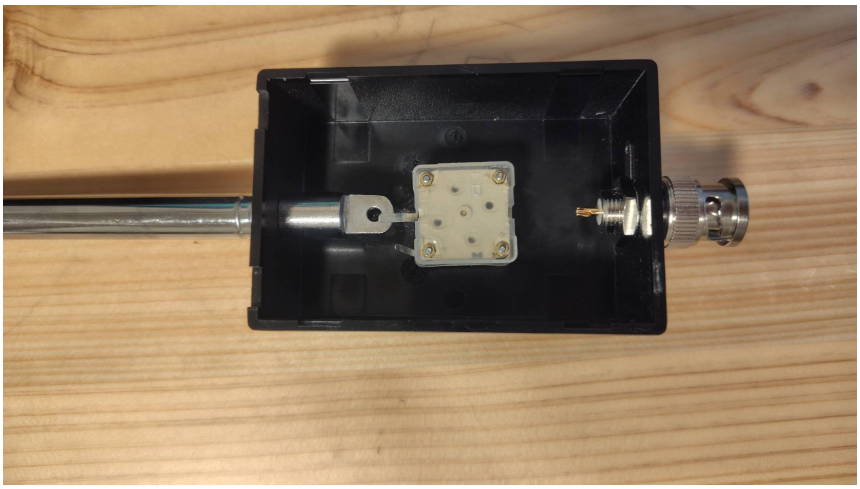

□□□□□□□□□□□□□□□□□□□□□□□□□□□□□□

□□□□□□□□□□□□□□□□□□□□□□□□□□□□□□□□

7.3.3. □□

□□□□□□□□□□□□□□□□□□□□□□□□□□

□□□□□□□□□□□□□□□□□□□

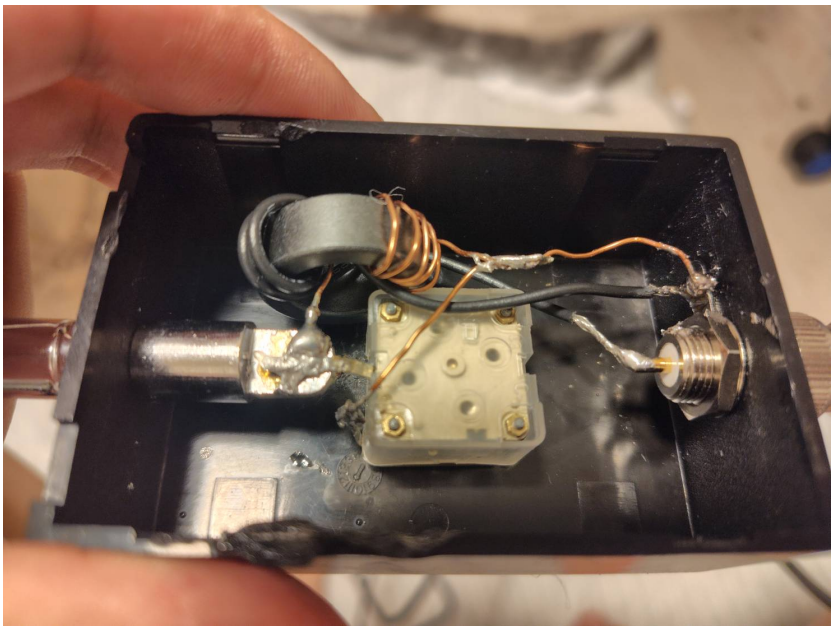

□□□